OCHRONA PRZECIWPORAŻENIOWA – SAMOCZYNNE WYŁĄCZENIE ZASILANIA W UKŁADZIE SIECI TN–S

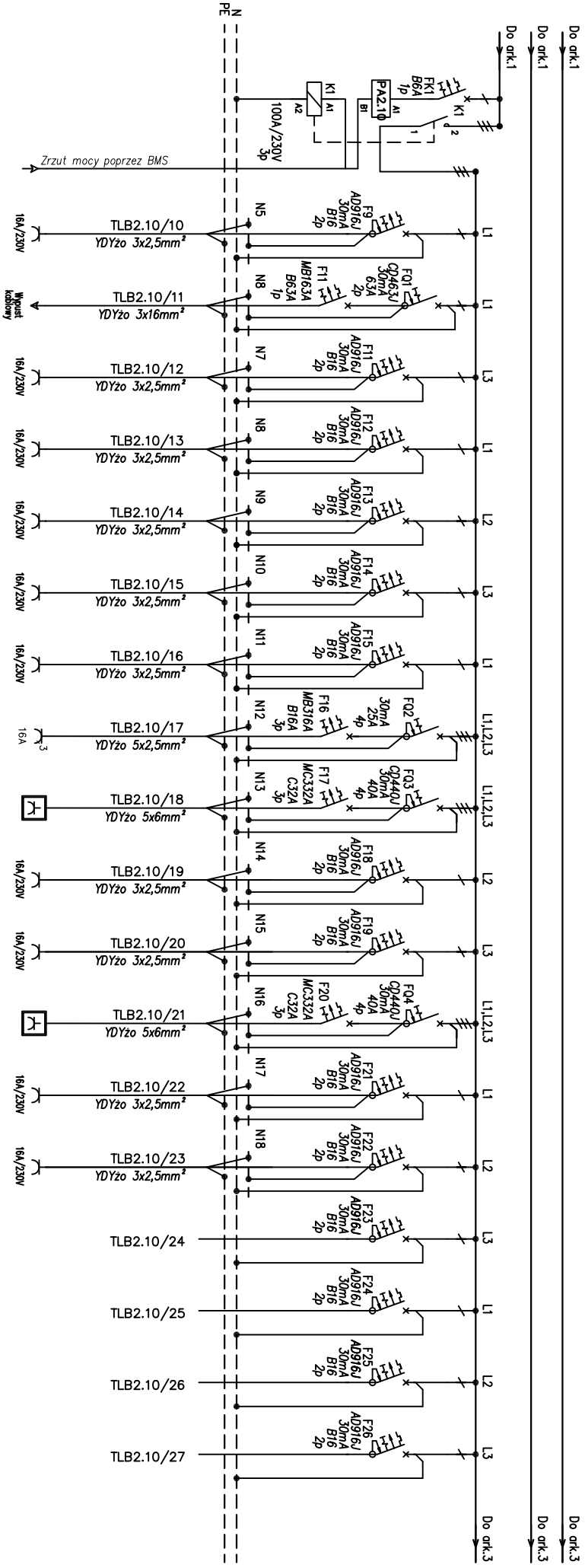

Pi [kW]	Ps [kW]	Opis odpływu
		Wyłączenie awaryjne laboratorium
1,0		Mikroskop odwrócony pom. 3.5
10,0		Ultrawirówka pom. 3.5
1,4		Wirówka z chłodzeniem pom. 3.5
1,4		Wirówka z chłodzeniem pom. 3.5
1,4		Wirówka z chłodzeniem pom. 3.5
0,3		Mieszadło magnetyczne pom. 3.5
0,3		Vortex pom. 3.5
2,0		*Gniazdo trójfazowe pom. 3.5*
10,0		*Zestaw gniazd trójfazowych pom. 4.41*
1,5		*Zestaw gniazd ogólnych pom. 4.41*
1,5		*Zestaw gniazd ogólnych pom. 4.41*
10,0		*Zestaw gniazd trójfazowych pom. 4.42*
1,5		*Zestaw gniazd ogólnych pom. 4.42*
1,5		*Zestaw gniazd ogólnych pom. 4.42*
–		Rezerwa
–		Rezerwa
–		Rezerwa
–		Rezerwa

Tytuł rysunku	Nr projektu	Następny arkusz	Nr arkusza	Nr rysunku
Rozdzielnica 0,4kV TLB2.10 Schemat strukturalny	KON –14/11PBW/EL	03	02	4.23E