OCHRONA PRZECIWPORAŻENIOWA – SAMOCZYNNE WYŁĄCZENIE ZASILANIA W UKŁADZIE SIECI TN–S

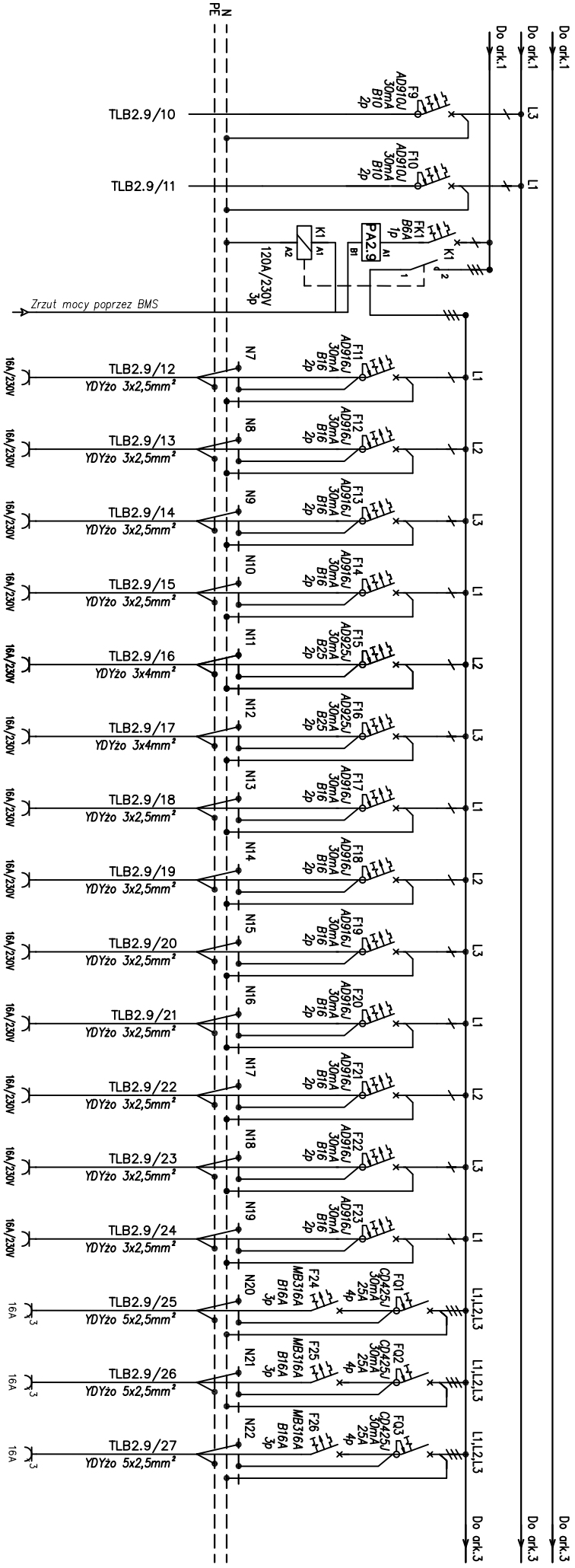

Pi [kW]	Ps [kW]	Opis odpływu
–		Rezerwa
–		Rezerwa
		Wyłączenie awaryjne laboratorium
1,0		Zestaw mikroskopowy pom. 3.61
1,4		Wirówka przepływowa pom. 3.61
1,4		Wirówka z chłodzeniem pom. 3.61
0,5		Wytrząsarka mała pom. 3.61
2,9		Mikrofalówka pom. 3.61
2,3		Wirówka większa pom. 3.63
1,0		Zestaw mikroskopowy pom. 3.65
0,5		Aparat do utylizacji pom. 3.65
1,4		Wirówka z chłodzeniem pom. 3.65
1,4		Wirówka z chłodzeniem pom. 3.65
0,5		Wytrząsarka mała pom. 3.65
0,7		Spektrofotometr pom. 3.65
0,3		Elektroniczny licznik pom. 3.65
2,0		*Gniazdo trójfazowe pom. 3.61*
2,0		*Gniazdo trójfazowe pom. 3.63*
2,0		*Gniazdo trójfazowe pom. 3.65*

Tytuł rysunku	Rozdzielnica 0,4kV TLB2.9 Schemat strukturalny
Nr projektu	KON –14/11PBW/EL
Następny arkusz	03
Nr arkusza	02
Nr rysunku	4.22E