DETAL C

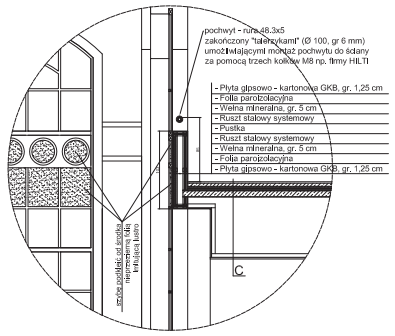

DETAL B

DETAL A

- Dachówka wg obecnego wzoru (karpówka układana podwójnie w koronkę)
- Łata drewniana 3x5 cm
- Kontrłata 3x5 cm
- Folia wiatroszczelna (paroprzepuszczalna)
- Krokiew drewniana
- Deskowanie, gr, 2,5 cm

A
- Wykończenie wierzchnie posadzki
- Szlichta betonowa, gr. 6 cm z betonu B20 zbrojona siatką przeciwskurczową układaną w środku grubości warstwy
- Folia PE
- Izolacja termiczna - styropian EPS 200, gr.5 cm
- 2 x papa asfaltowa na lepiku
- Istniejąca posadzka betonowa do skucia
- Podbeton, gr, 10 cm
- Pasek zagęszczony gr. 20 cm do Id=0,9

B
- Wykończenie wierzchnie posadzki, gr. 2 cm
- Płyta betonowa B20, gr, 8 cm
- Folia PE 0,20
- Styroplan dwardy. gr, 12 cm
- Folia PE 0,20
- Zasypka keramzytowa - wg pomiarów odkrywki
- Cegła pełna (układana rolką), gr 12 cm
- Tynk wewnętrzny

C
- Wykończenie wierzchnie posadzki - 2 cm
- Wylewka B20 - 6 cm
- Folia izolacyjna PE 0,20
- Styroplan twardy - około 5 cm (w zależności od poziomu płyty konstrukcyjnej stropu)
- Folia izolacyjna PE 0,20
- Płyta żelbetowa B25 - 8 cm
- Belka nośna stalowa wg rys. branży konstr.
- Sufit podwieszany modułowy (60 x 60 cm)

D
- Wykończenie wierzchnie posadzki - 2 cm
- Wylewka B20 - 6 cm
- Folia izolacyjna PE 0,20
- Styroplan twardy - około 5 cm (w zależności od poziomu płyty konstrukcyjnej stropu)
- Folia izolacyjna PE 0,20
- Płyta żelbetowa B25 - 8 cm
- Belka nośna stalowa wg rys. branży konstr.
- Sufit podwieszany modułowy (60 x 60 cm)

D'
- Wykończenie wierzchnie posadzki - 2 cm
- Wylewka B20 - 6 cm
- Folia izolacyjna PE 0,20
- Styroplan twardy - około 5 cm (w zależności od poziomu płyty konstrukcyjnej stropu)
- Folia izolacyjna PE 0,20
- Płyta żelbetowa B25 - 8 cm
- Ocieplenie z wełny mineralnej, gr. 16 cm
- Belka nośna stalowa wg rys. branży konstr.
- Sufit podwieszany modułowy (60 x 60 cm)

E
- Płyta OSB
- Istniejący strop drewniany
- Ocieplenie z wełny mineralnej między belkami, gr. 15 cm
- Ruszt stalowy systemowy
- Ocieplenie z wełny mineralnej (twardej), gr. 5 cm
- Folia paroizolacyjna
- 2 x Płyta gipsowo - kartonowa GKF, gr. 1,25 cm
- Sufit podwieszany modułowy (60 x 60 cm)

G
- Dachówka wg obecnego wzoru (karpówka układana podwójnie w koronkę)
- Łata drewniana 3x5 cm
- Kontrłata 3x5 cm
- Folia wiatroszczelna (paroprzepuszczalna)
- Krokiew drewniana
- Ocieplenie z wełny mineralnej, gr. 15 cm
- Ruszt stalowy systemowy
- Ocieplenie z wełny mineralnej (twardej), gr. 5 cm
- Folia paroizolacyjna
- 2 x Płyta gipsowo - kartonowa GKF, gr. 1,25 cm

H
- Dachówka wg obecnego wzoru (karpówka układana podwójnie w koronkę)
- Łata drewniana 3x5 cm
- Kontrłata 3x5 cm
- Folia wiatroszczelna (paroprzepuszczalna)
- Krokiew drewniana

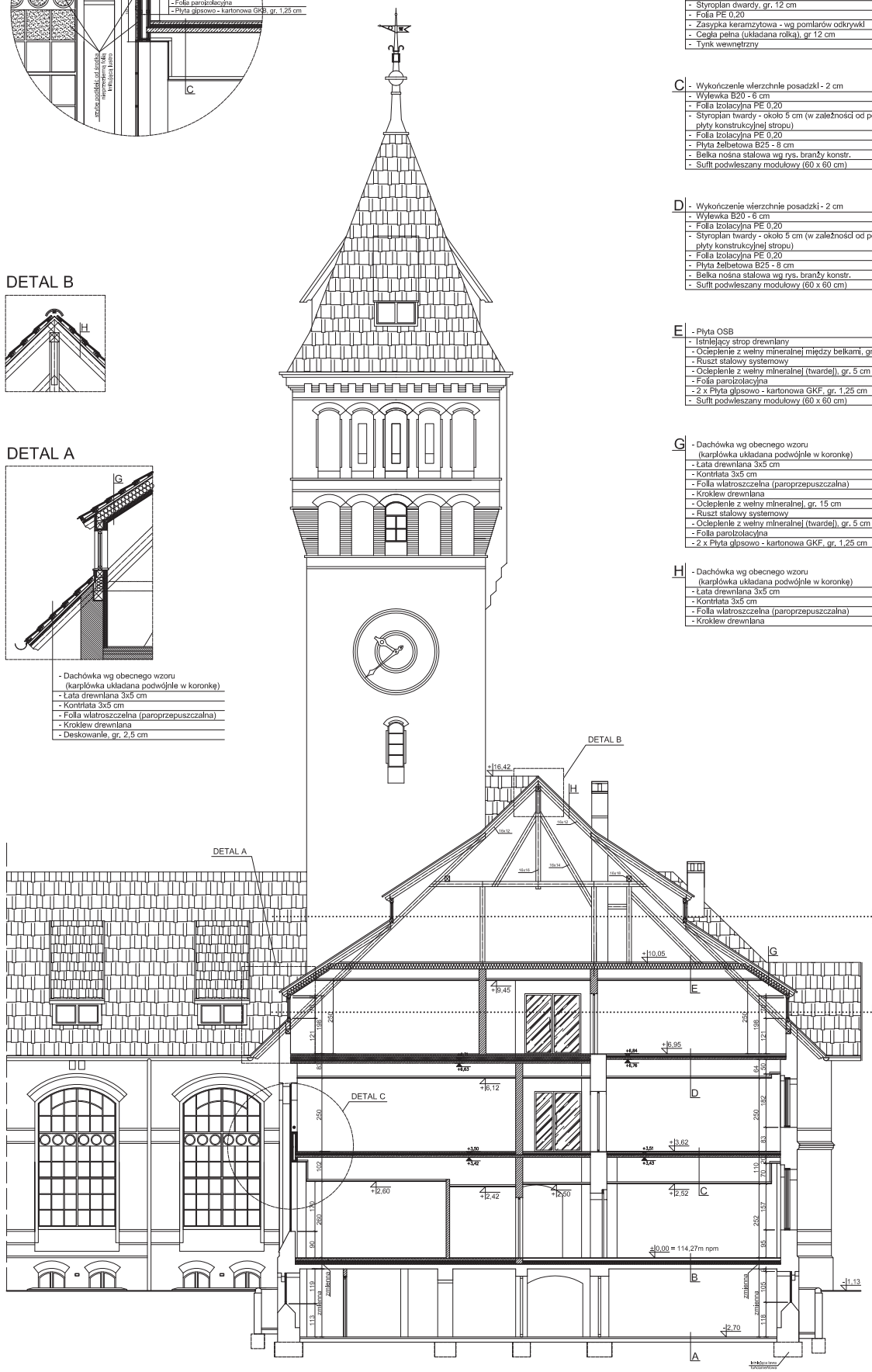

PRZEKRÓJ A - A

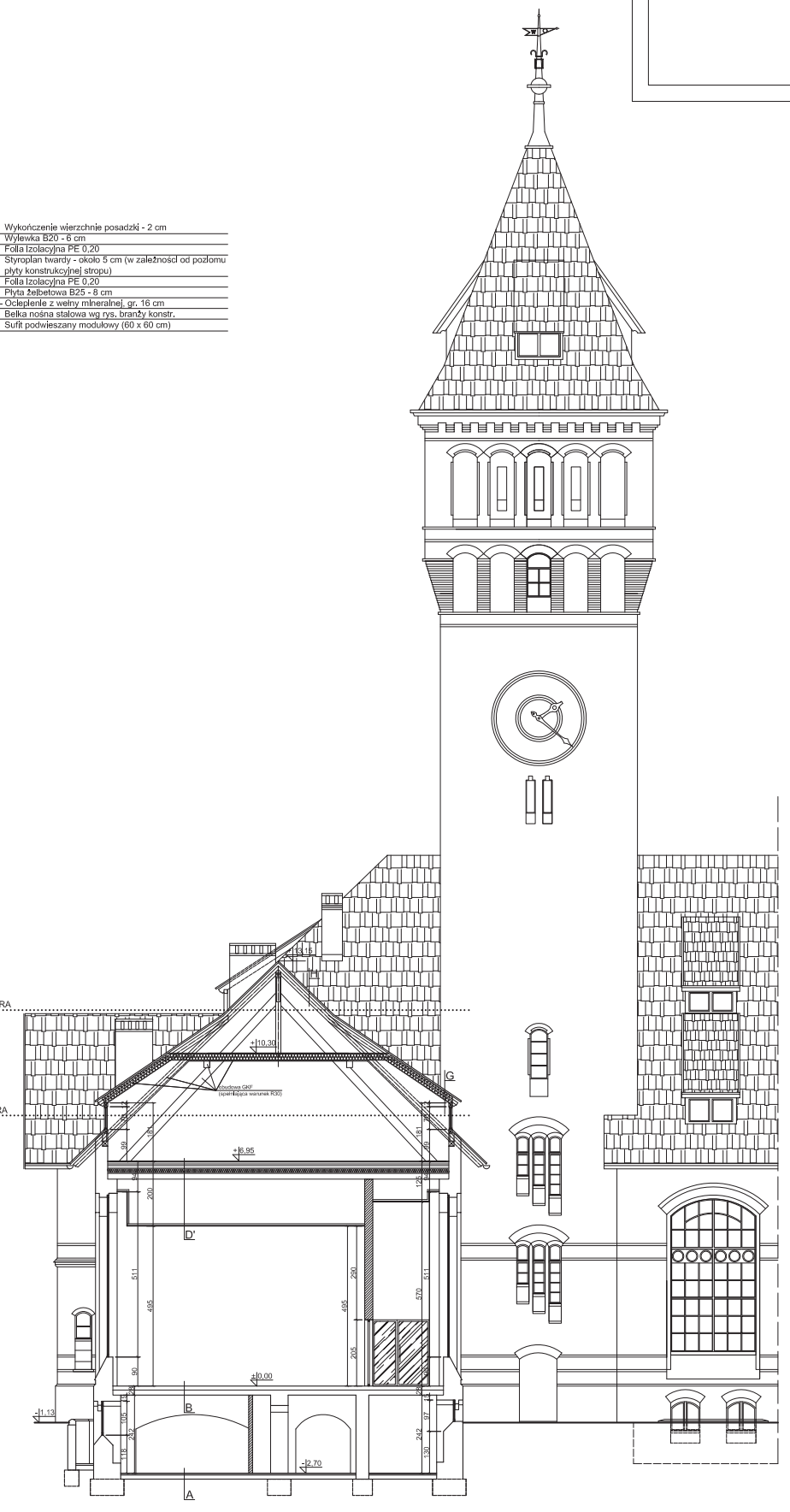

PRZEKRÓJ B - B

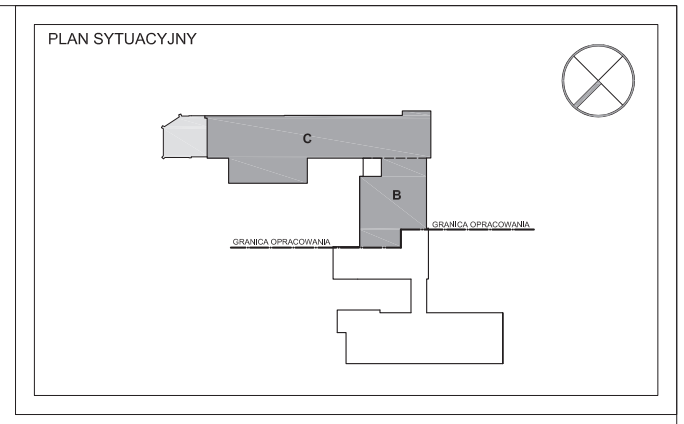

LEGENDA:

- element projektowany
- element istniejący
- element do wyburzenia

UWAGA:

1. Dokładne wymiary dostosować do istniejącego budynku
2. Sposób ułożenia rur do wprowadzenia kabli zasilających wg projektu branżowego
3. Otwory do przejść rurami kanalizacyjnymi, wentylacyjnymi wykonać na wysokości i w miejscach podanych na projekcie branżowym
4. Wykonawca przed zamówieniem i zamontowaniem stolarki winien sprawdzić wymiary w świetle otworów na placu budowy
5. Powyższe rysunki rozpatrywać włącznie z rysunkami branży konstrukcyjnej projektu wykonawczego
6. Szczegółowe rozwiązania warstw stropowych pokazano na rysunkach branży konstrukcyjnej projektu wykonawczego

03	01.10.2012	aktualizacja obudowy p.poż. konstr. poddasza (Przekrój B-B); Wentylatornia)	
02	01.10.2012	aktualizacja pasa międzykondygnacyjnego	
01	06.06.2012	aktualizacja warstw stropu (poziom + 6,95) dotycząca przekroju B-B	
nr rewizji:	data:	uwagi do zmian:	

wrobis Grupa Mostostal Warszawa
Wrocławskie Przedsiębiorstwo Budownictwa Przemysłowego Nr 2 "WROBIS" S.A.
ul. Szewska 3, 50-053 Wrocław
tel. 71 3710200, fax. 71 344 49 50
www.wrobis.com.pl, wrobis@wrobis.com.pl

aap
autorska agencja projektowa
ul. Dembińskiego 14, 64-100 Leszno
tel. 0/65 5205260, 0/607830034
fax 0/65 5297760, autorska@post.pl

ZAPROJEKTOWANIE I WYKONANIE ROBÓT BUDOWLANYCH W RAMACH BUDOWY Dolnośląskiego Centrum Materiałów i Biomateriałów Wrocławskiego Centrum Badań EIT+ BUDYNEK 1 CZĘŚĆ „B" I „C" WRAZ Z ZAGOSPODAROWANIEM I UZBROJENIEM TERENU WE WROCŁAWIU PRZY UL. STABŁOWICKIEJ 147-149

INWESTOR	Wrocławskie Centrum Badań EIT+ Sp.zo.o. ul. Stabłowicka 147-149, 54-066 Wrocław
ADRES INWESTORA	Wrocławskie Centrum Badań EIT+ Sp.zo.o. ul. Stabłowicka 147-149, 54-066 Wrocław
ADRES INWESTYCJI	ul. Stabłowicka 147-149, 54-066 Wrocław działka nr 1, 2, 1/3, 1/4, 1/6, 1/7 AM-30

ARCHITEKTURA	GŁ. PROJEKTANT	mgr inż. arch. Jerzy Wojciechowski upr. nr 611/84/Lo	
	PROJEKTANT	mgr inż. arch. Piotr Koński upr. nr WP-OIA/OKK/UpB/26/2007	
	SPRAWDZAJĄCY	mgr inż. arch. Jacek Nowacki upr. nr 1494/91/Lo	

PRZEKRÓJ A-A i B-B

PROJEKT WYKONAWCZY		SKALA 1:100
BRANŻA	DATA	NR RYSUNKU
ARCHITEKTURA	luty 2013	**PW-AR 12.03**